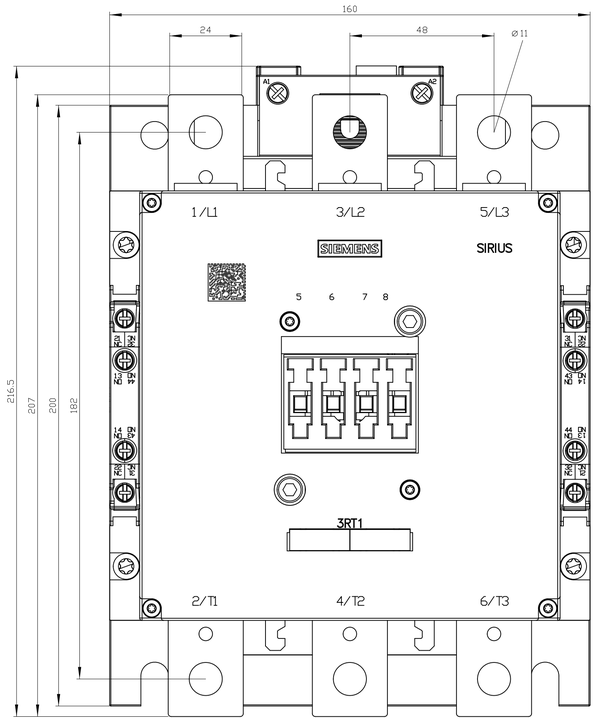

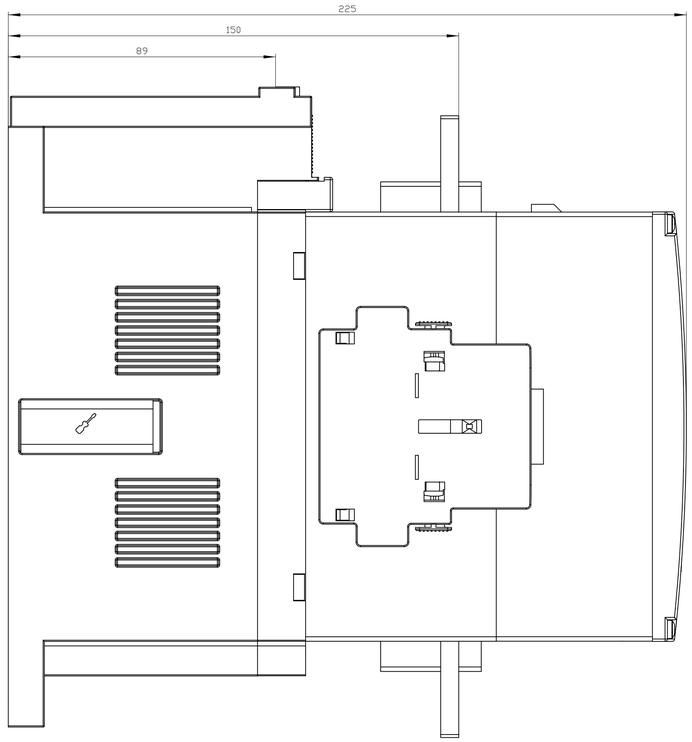

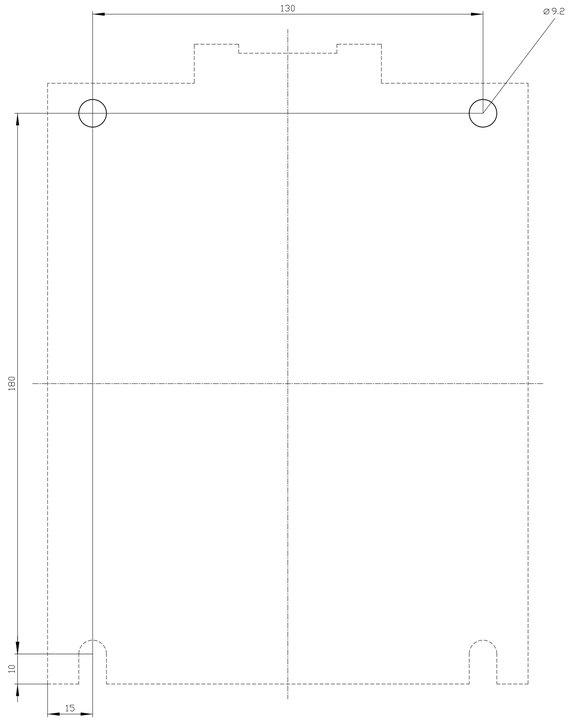

Alle Bemassungswerte sind in Millimeter (mm) angegeben.
All dimensions are in millimeters (mm)

SIEMENS	3RT1(0,4/7,5,6)-6NB,F,P,Y36	
	Format/Size: DIN A1	Massstab/Scale: 1:1